ГРОХОТ МНОГОДЕЧНЫЙ ВИБРАЦИОННЫЙ ТИПА ГМВ-1,0

Предназначен для разделения по крупности сыпучих мелкокусковых, зернистых и порошкообразных материалов размером до 20 мм, не склонных к налипанию.

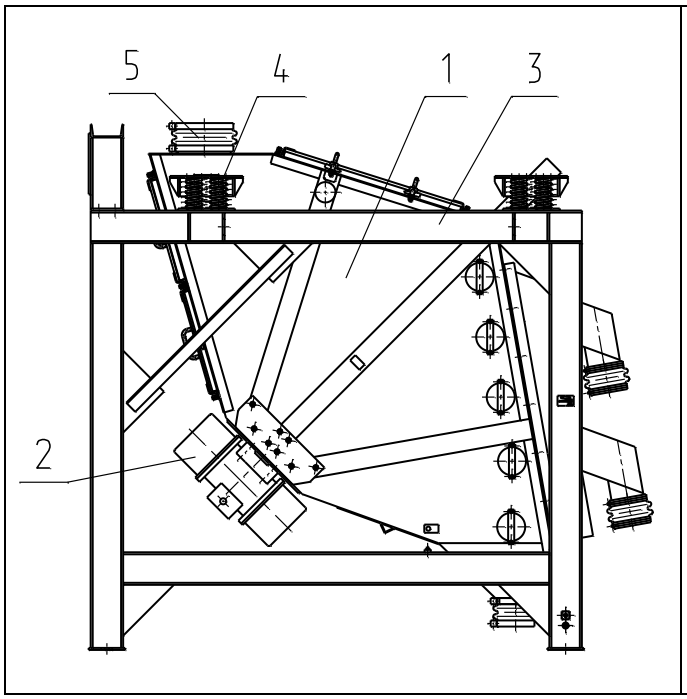

Состав вибросита:

1-короб с ситами; 2-вибровозбудитель; 3-рама; 4-пружина; 5-герметизатор.

Грохот включает в себя короб с ситами, вибровозбудители и раму, на которой установлен короб посредством упругих подвесок (пружин). Под действием вынуждающей силы вибровозбудителей короб совершает направленные колебания. Исходный материал через загрузочный патрубок поступает на верхнюю сетку и, проходя последовательно через пять сеток, рассевается на фракции, количество которых (от четырех до шести) зависит от исполнения грохота.

Подача и разгрузка материала осуществляется непрерывно.

Грохот ГМВ рекомендуется для применения в различных отраслях промышленности – строительной, химической, металлургической, горной и т.д.

115093, Г.МОСКВА ул.Люсиновская, д.39 стр.5
Тел/факс:(499) 236-25-09, 237-43-03
E-mail: info@consit.ru
URL: consit.ru, vibro-technika.ru, vibrosita.ru,vibropitateli.ru

Техническая характеристика.

Показатели		Значение	
		К-112м-00.000	К-112м-00.000-01
Производительность (по песку), т/ч, не более		20	
Ширина короба, мм		990	
Площадь просеивающей поверхности одного сита, $м^2$		1,0	
Количество фракций		4	6
Размер ячеек сеток, мм		10…0,63	
Параметры вибрации	амплитуда, мм	2,2	2,1
	частота колебаний, Гц(кол/мин)	24,3 (1460)	
Тип вибровозбудителей		инерционный дебалансный	
Установленная мощность, кВт		2х2,5	
Габаритные размеры (LxBxH),мм		2768х1530х2590	2844х1530х2590
Масса, кг, не более		2070	2140

Достоинства

- ✓ Высокая эффективность рассева при большой производительности по исходному продукту
- ✓ Простота установки и регулировки параметров
- ✓ Пылеплотное проведение процесса
- ✓ Низкие эксплуатационные расходы
- ✓ Малая занимаемая площадь
- ✓ Улучшение санитарно-гигиенических условий труда

115093, Г.МОСКВА ул.Люсиновская, д.39 стр.5
Тел/факс:(499) 236-25-09, 237-43-03
E-mail: info@consit.ru
URL: consit.ru, vibro-technika.ru, vibrosita.ru,vibropitateli.ru